Náhradní díly pro mlýnky na kávu KM10, KM9A, KM7

stav k 12.11.2020

STRÁNSKÝ A PETRŽÍK

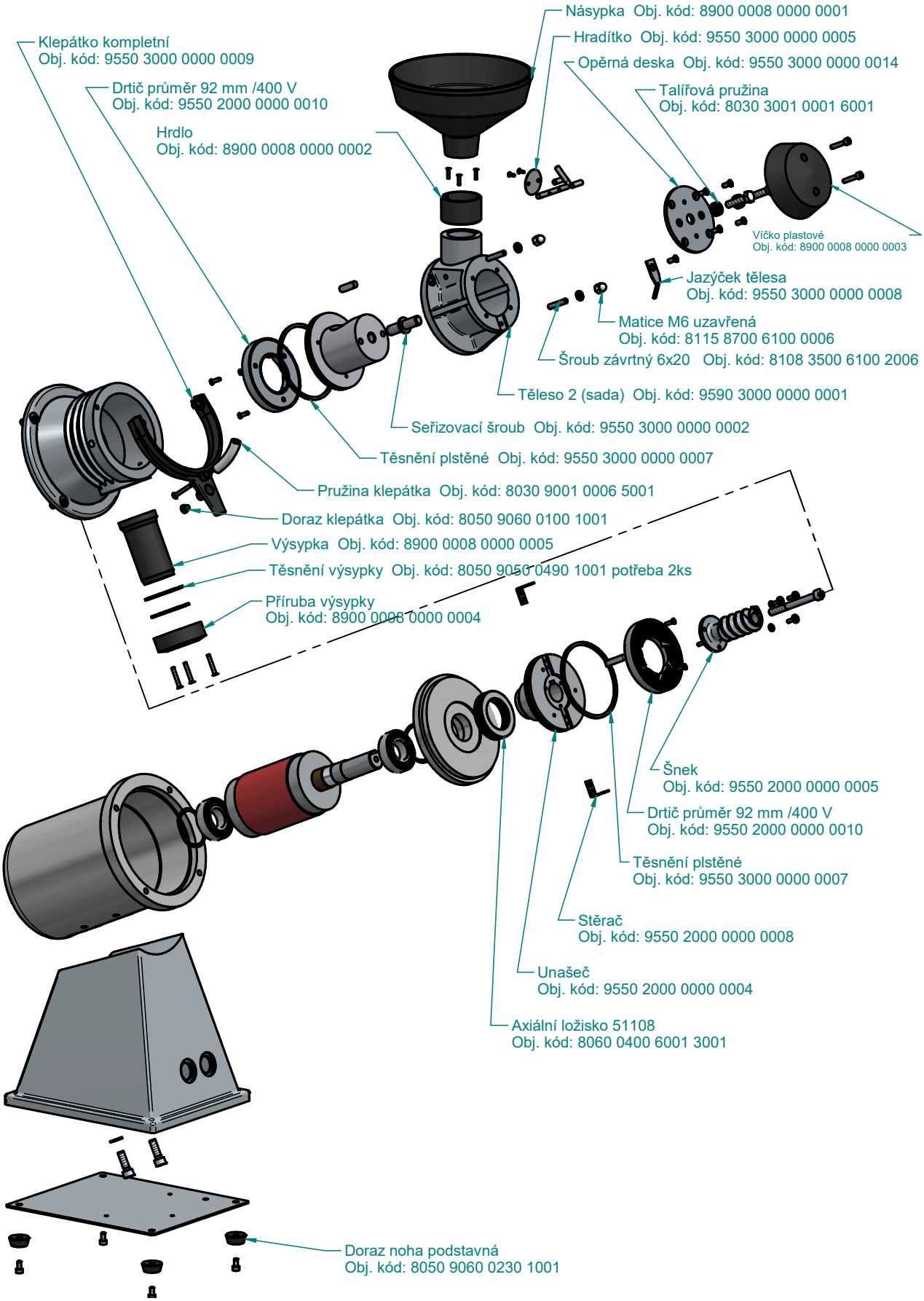

STRÁNSKÝ A PETRŽÍK,
PNEUMATICKÉ VÁLCE, spol. s r. o.
544 72 Bílá Třemešná 388
Czech Republic

tel.: +420 499 628 600
e-mail: info@sappv.cz
https://www.sappv.cz
stranskyapetrzik.cz

IČO: 25 25 20 62, DIČ (VAT): CZ25252062
Banka: ČSOB, a.s., č. účtu: 273 233 133 / 0300
Banka: KB, a.s., č. účtu: 43-399 970 0267 / 0100
Obchodní rejstřík oddíl C, vložka 10125,
Krajský soud v Hradci Králové

CERTIFIKOVÁNO ISO 9001